Вышка разборная передвижная алюминиевая ВРПА-01
Высота: 6,3м, Габаритные размеры: 1800х1800 мм,
нагрузка на рабочую площадку 180 кг, Вес комплекта: 143 кг

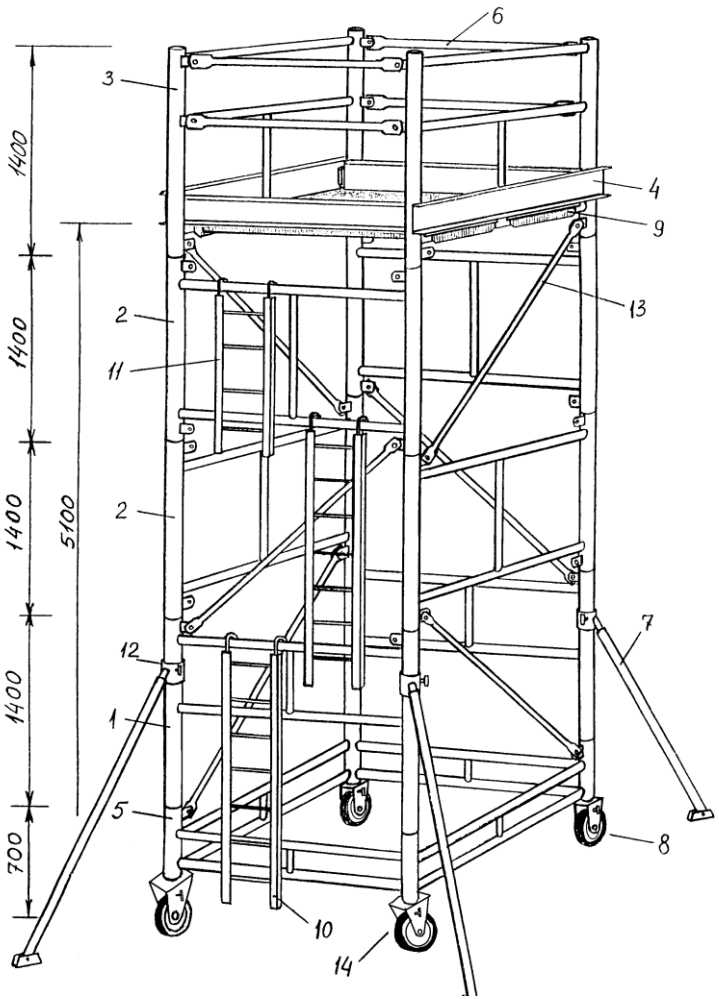

Вышка разборная передвижная алюминиевая ВРПА-01 (10,5м)

П А С П О Р Т

ООО «ПК-Сервис»
8 (800) 250-12-27
pk-se.ru

1. ОБЩИЕ СВЕДЕНИЯ ОБ ИЗДЕЛИИ

1.1 Вышка разборная передвижная алюминиевая ВРПА-01.

1.2 Вышка предназначена для производства строительно-монтажных работ, отделочных работ, ремонта и обслуживания освещения, чистки витражей и остеклений, обслуживания вент-систем и прочих работ при расположении объекта работ до 7-8 метров выше уровня земли или капитального (устойчивого) основания.

1.3 Вышка выпускается с учетом требований СНиП 12-03-2001 Безопасность труда в строительстве, ГОСТ 24258-88 Средства подмащивания Общие технические условия и ТУ 5225-015-05108104-02. Предприятие-изготовитель оставляет за собой право без уведомления потребителя вносить изменения в конструкцию изделия для улучшения его технологических и эксплуатационных параметров.

1.4 В зависимости от технологических потребностей вышка может комплектоваться дополнительными секциями для работы на больших высотах (до 18 метров). При проведении работ на высотах выше базовой (6м) необходимо крепить все дополнительные секции к устойчивым конструкциям здания или сооружения. При проведении работ на вышке необходимо руководствоваться требованиями СНиП 12-03-2001 «Безопасность труда в строительстве. Часть 1. Общие требования», СНиП 12-04-2002 «Безопасность труда в строительстве. Часть 2. Строительное производство», ГОСТ 28012-89 Подмости передвижные сборно-разборные Технические условия. Работать на вышке без ограждения рабочей площадки перилами и бортового ограждения настилов рабочей площадки запрещается!

1.5 При установке основных настилов на высоте свыше 3,0 метров лицо, ответственное за производство работ с использованием вышки, обеспечивает наличие промежуточных настилов в соответствии с требованиями ГОСТ 28012-89 (п.1.2.1. таблица 1).

2. ОСНОВНЫЕ ТЕХНИЧЕСКИЕ ДАННЫЕ И ХАРАКТЕРИСТИКИ

2.1 Габаритные размеры:	1800х1800 мм
2.2 Высота	10500 мм
2.3 Максимальная высота установки рабочей площадки	9300 мм
2.4 Максимальная нагрузка на рабочую площадку	180 кг
2.5 Вес комплекта	не более 185 кг
2.6 Вес дополнительной секции	не более 14,2 кг

pk-se.ru

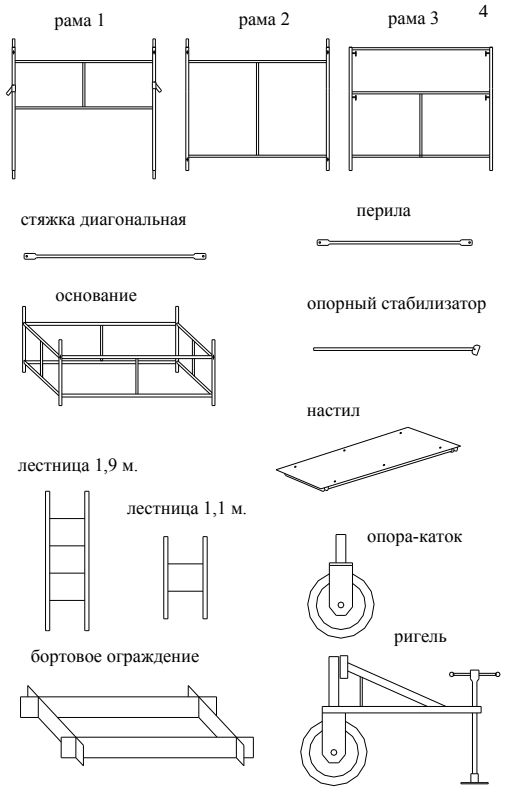

5. СВЕДЕНИЯ О КОНСЕРВАЦИИ И УПАКОВКЕ

Вышка поставляется без консервации и упаковки.

6. ГАРАНТИЙНЫЕ ОБЯЗАТЕЛЬСТВА

ГАРАНТИЯ в течение 12 мес. со дня отгрузки вышки потребителю безвозмездную замену или ремонт любой вышедшей из строя составной части вышки при условии соблюдения потребителем правил монтажа, демонтажа, перевозки и хранения.

7. ЭКСПЛУАТАЦИЯ ВЫШКИ

7.1 Суммарные нагрузки на рабочую площадку не должны превышать 180 кг.

7.2 Зазор между стеной здания и рабочей площадкой при выполнении отделочных работ не должен превышать 150 мм.

7.3 Во время грозы и при ветре скоростью более 10 м/сек работы на вышке и перемещения вышки не допускаются.

7.4 Во время стоянки вышки опоры-катки необходимо фиксировать от случайного перекатывания.

7.5 Сборка (разборка) вышки не требует специальных навыков и применения инструмента. При сборке (разборке) вышки не допускать приложения усилий на «излом», направления движений и приложения усилий должны быть параллельны стыковочным стержням.

7.6 Вышка устанавливается на горизонтальных площадках. Уклон рабочих площадок вышки после установки должен быть не более трех градусов во всех направлениях. После установки вышки на месте работы необходимо отрегулировать положение опорных стабилизаторов 7 до упора в площадку и зафиксировать втулки 12 винтами (см. рис.).

7.7 Во время перемещения вышки на ней не должно быть материалов, тары, мусора, инструментов и приспособлений.

7.8 Рабочим на перемещаемой вышке находиться запрещено!

7.9 Работать на вышке без ограждения рабочей площадки перилами и бортового ограждения настилов рабочей площадки запрещается!

7.10 В процессе эксплуатации производитель работ должен осматривать вышку не реже чем через каждые 10 суток. Каждые 6 мес. вышка испытывается статической нагрузкой 250 кг, равномерно распределенной по рабочей площадке в течение 10 минут.

7.11 При транспортировке и хранении не допускать смятия и изломов элементов вышки.

pk-se.ru

3. КОМПЛЕКТ ПОСТАВКИ

1 -	Рама 1	01.01	(h1400)	-2 шт.
2 -	Рама 2	01.02	(h1400)	-10 шт.
3 -	Рама 3	01.03	(h1400)	-2 шт.
4 -	Основание	01.05		-1 шт.
5 -	Стяжка диагональная	01.13	(L~2462)	-12 шт.
6 -	Перила	01.06	(L~1800)	-4 шт.
7 -	Опорный стабилизатор	01.07		-4 шт.
8 -	Опора-каток	01.08		-4 шт.
9 -	Ригель	01.14		-0 шт.
10 -	Лестница 1,9м	01.10		-3 шт.
11 -	Лестница 1,1м	01.11		-3 шт.
12 -	Настил	01.09	(1800x560)	-3 шт.
13 -	Бортовое ограждение	01.04		-1 компл
14 -	дополнительная рама 2	01.02	(h1400)	- шт.
15 -	дополнительная стяжка диагональная			- шт.
16 -	дополнительный настил	01.09	(1800x560)	- шт.
17 -	дополнительная лестница 1,9м	01.10		- шт.
18 -	дополнительная лестница 1,1м	01.11		- шт.

4. СВИДЕТЕЛЬСТВО О ПРИЕМКЕ

4.1 Вышка разборная передвижная алюминиевая ВРПА-01 заводской номер № 343406 соответствует требованиям технических условий 5225-015-05108104-02.

4.2 Проведены испытания статической нагрузкой 250 кг, продолжительность испытаний 10 мин.

4.3 Вышка ВРПА-01 заводской номер №343406 признана годной к эксплуатации.

Дата выпуска м.п.

ОТК